Պահա կակետ
տանիքի ծածկի հատակագիծ Մ1:50

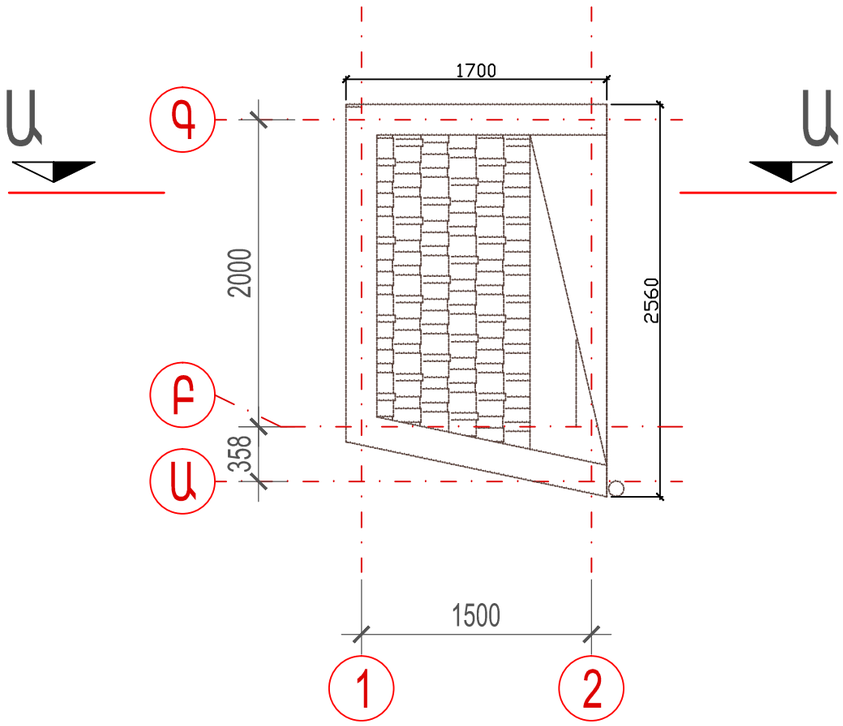

Պահա կակետ
տանիքի հատակագիծ Մ1:50

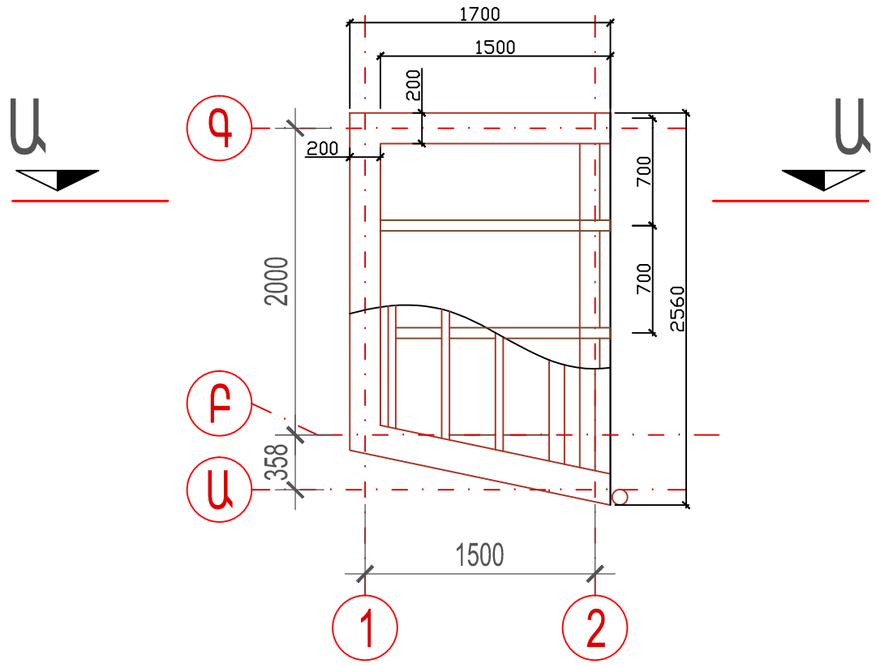

Պայմ. նշան	
	Մետաղե կղմինդր

Չափ.մ.	Մաս.թ.	Թերթեր	Փաստ.	Ստորագր.	Ամսաթիվ	Պատվիրատու՝ Երևանի քաղաքապետարան /N ԵՔ-ԲԸՀԱԾՁԲ-16/1			
Ն.Գ.Ճ.		Հ. Հովսեփյան				Երևանի կենդանաբանական այգու Կենդանիների նոր կարանտինի նախագիծ	Էտապ	Թերթ	Թերթեր
Ճարտարապետ		Ա. Օբազյան					ԳՇ	36	
Նախագծող		Ն. Սարդարյան				Պահակակետ տանիքի ծածկի հատակագիծ Մ1:50 / տանիքի հատակագիծ Մ1:50	<<Սուֆետ>> ՍՊԸ		

D:\work\Sufet logo\Sufet list.lsp